Die gerüstlose Aufzugsmontage von **goracon®**

System-Komponenten für den Aufzugsbau, konfigurierbar nach Ihrer Aufgabenstellung!
Plug & Play ... auf geht´s!

Funktionsweise der Treibscheibenwinde G-trac®

- Eine Treibscheibenwinde, oft auch Durchlaufwinde genannt, ist eine kompakte Winde, bei der das Tragseil nicht auf einer Trommel gespeichert wird.
- Das Tragseil durchläuft den Seiltrieb und umschlingt eine Treibscheibe mit V-förmiger Rille. Über den Reibschluss, Rille und Tragseil erfolgt die Traktion zum Heben und Senken sowie zum horizontalen Verziehen von Lasten.
- Das Seilandrucksystem mit den Andruckrollen garantiert ein sicheres und rutschfreies Anfahren und Bremsen mit den dann auftretenden Lastspitzen.
- Das die Treibscheibenwinde verlassende, unbelastete Seilende kann falls erforderlich, gespeichert werden.

Vorteile der Treibscheibenwinde G-trac®

- Bei herkömmlichen Trommelwinden wird die Zugkraft von der sich drehenden Trommel auf das Seil übertragen.
- Mit der Zunahme der Lagen auf der Trommel ist unausweichlich eine Abnahme der Zugkraft verbunden.
  Die Zugkraft einer Trommelwinde verringert sich von der innersten zur äußersten Lage um ca. 50%, ausgehend von 4 – 5 Seillagen.
- Nicht so bei einer Treibscheibenwinde. **Bei ihr bleibt die Zugkraft stets konstant gleich**.
- Durch die unterschiedlichen Lagen auf einer Trommelwinde verändert sich beim Hub- oder Senkvorgang stetig die Radialgeschwindigkeit der Trommel und damit die Fördergeschwindigkeit des Lastseiles.
- **Bei der Treibscheibenwinde bleibt die Arbeitsgeschwindigkeit stets konstant gleich.**
- Der **Aktionsradius** einer Trommelwinde ist durch deren Wickelkapazität **begrenzt**.
- Weil das Seil einer Treibscheibenwinde nicht gespeichert werden muss, ist deren **Zugweite oder Hubhöhe unbegrenzt,** soweit die Seile reichen!

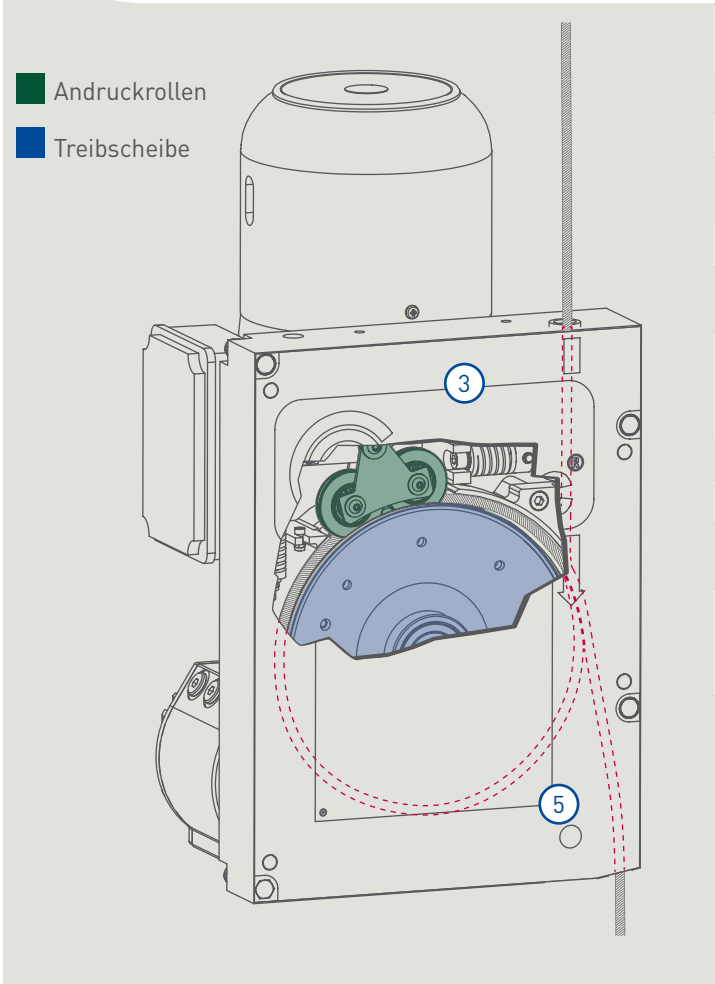

Effektive, robuste Treibscheibenwinde, mit bisher unerreichten Lastzyklen aus dem Hause goracon!

Durch die eigene Material- und Personenwinde G-trac® sowie der Fangvorrichtung G-lock®, mit Kapazitäten bis 1000 kg, ist die Produktpalette für den Bereich der Hubwerkstechnik konsequent erweitert worden.

Wir gewährleisten einen umfassenden Service und hohe Lieferflexibilität für unsere weltweite Kundschaft im Bereich der Höhen -und Fassadenzugangstechnik.

Unsere weltweiten Zulassungen.

EN 1808 | CSA B44.7 | ASME A17.7

Unsere Qualitätsmerkmale:

1	Leistungsstarker, zuverlässiger Elektromotor
2	Tragegriffe
3	Robustes Aluminiumgehäuse sorgt für **geringes Eigengewicht bei hoher Festigkeit**
4	Geräuscharmes Schneckenradgetriebe
5	Funktionale Einpunktaufhängung oder individuelle Anbindung mittels Vierpunktsystem
6	Elektromagnetische, **vollgekapselte Betriebs-bremse** mit Handlüftung zur Notbergung über die Fliehkraftbremse
7	Anschluss an eine Steuerung
8	Betriebsstundenzähler
9	Integrierter, präzise arbeitender elektromechanischer Hubkraftbegrenzer
10	Ergonomisches Nothandrad für die Notbedienung. Wahlweise in exponierter Parkposition(A) oder fest installiert (B)

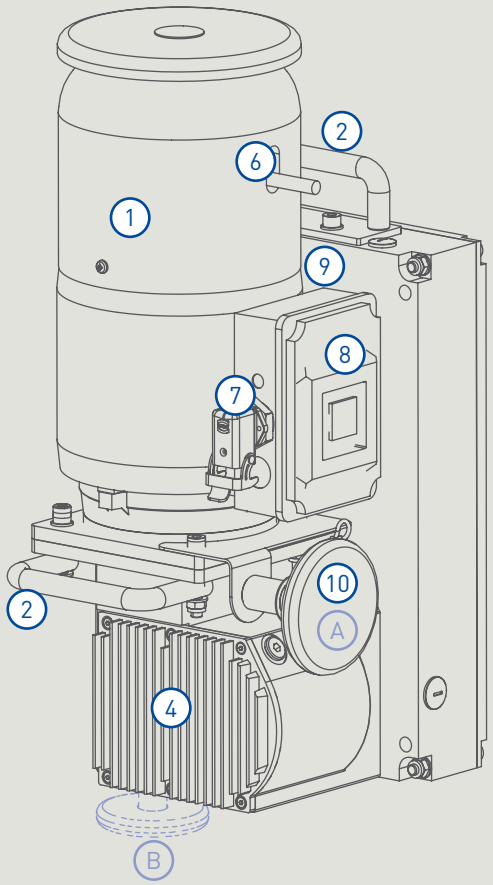

Die gerüstlose Aufzugsmontage G-liftup von goracon® spart Zeit und Geld!

Wir bringen Sie hoch hinauf, wenn noch kein Antrieb für Ihren Aufzug vorhanden ist.

- Kernkomponente ist dieTreibscheibenwinde G-trac® – natürlich **zum Personentransport zugelassen**!
- **Nutzlasten bis 1000 kg.**
- **Plug & play**, den G-trac® auf dem Kabinendach befestigen und auf geht´s.
- **Maßgeschneiderte Adaption** für Ihr Kabinendach.
- Eine **Frequenzumrichter-Steuerung** erfüllt vieler Ihrer Wünsche.
- Mit **9 oder 18 m/min** oder jeder anderen beliebigen Geschwindigkeit zwischen 2 u. 18 m/min, **ganz nach Ihrem Wunsch.**
- **die Fahrhöhen entscheiden Sie** – wir beraten Sie gerne!

goracon® systemtechnik GmbH, auf Ihre Anforderungen abgestimmt!

- Wir überzeugen durch die Qualität unserer Produkte!
- Unsere Erfahrung und Know-How ist Ihr Garant, dass bei Ihnen auf der Baustelle alles optimal abläuft!
- **Sprechen Sie unsere Spezialisten an**. Sie finden für Ihre Aufgabenstellung die **maßgeschneiderte Lösung** – ganz sicher!
- Unsere Betreuung ist kundenorientiert und zeitnahe.
- Die **Verschleißarmut** und **Zuverlässigkeit** unserer Produkte sichert Ihnen den reibungslosen Ablauf auf Ihrer Baustelle.
- **Unseren Service – brauchen Sie eigentlich nicht – !** Die gesetzlich vorgeschriebenen Wartungsintervalle können aber auch wir nicht abschaffen. **Was auch immer geschieht – Wir sind für Sie da!**

1	Obere Umlenkrolle für die Rückführung des Tragseils
2	G-trac 1000 für den Aufzugsbau
3	Adaption am Kabinenträger
4	Umlenkrolle mit Spanngewicht, dass das austretende Seil ohne Bodenberührung frei von Verschmutzung, Beschädigung oder Verdrallung hält

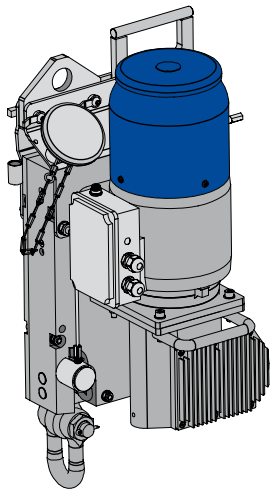

2 G-trac® 1000 für den Aufzugsbau

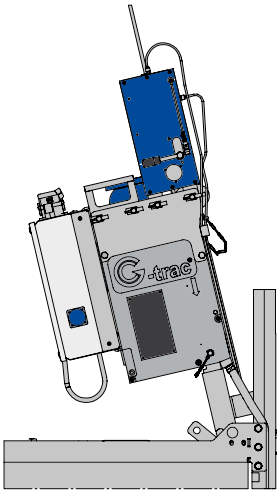

3 Adaption am Kabinenträger

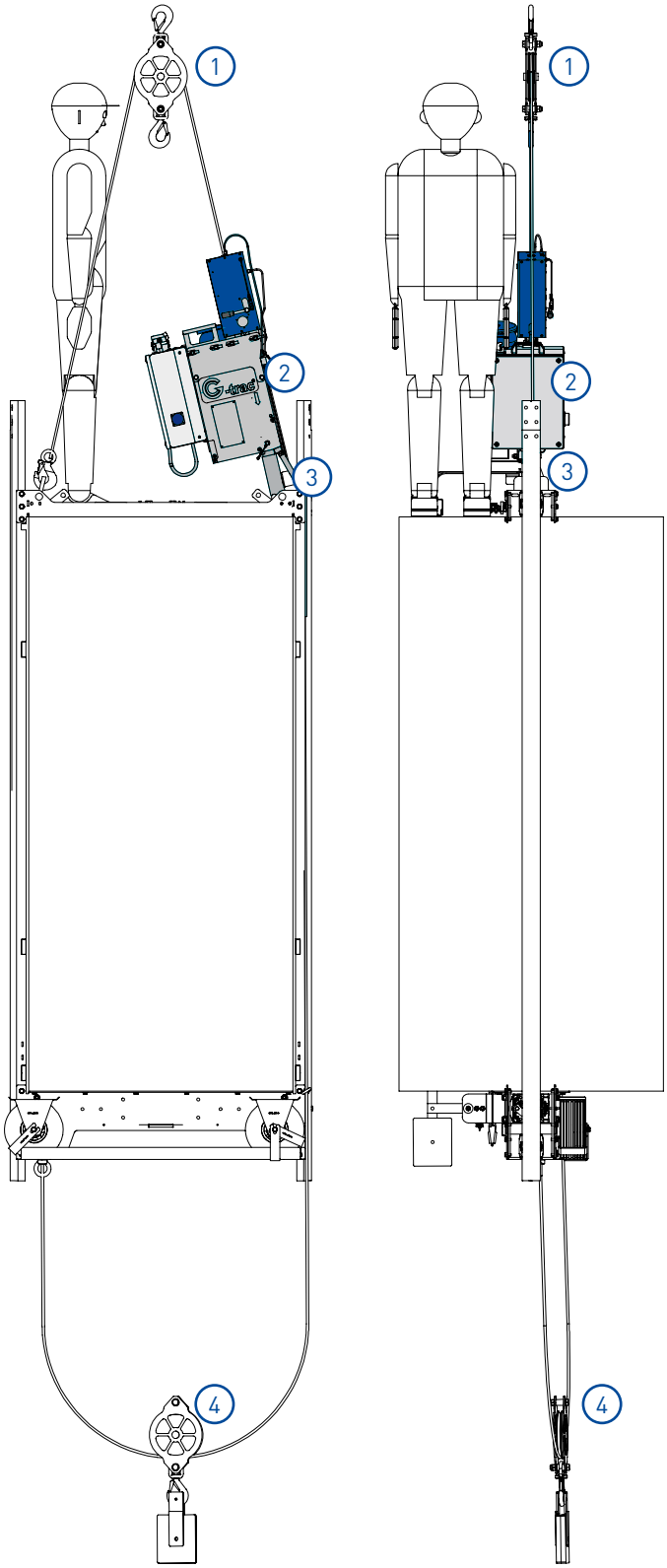

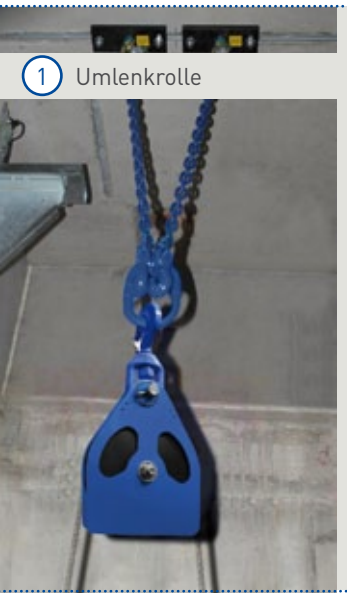

1 Umlenkrolle

2 Unteres Spanngewicht mit Umlenkrolle

3 Beispiel einer Adaption zwischen G-trac® und Kabinenträger

4 Sicher geführtes Zuleitungskabel

5 Befestigung des Fahrseil-endes am Kabinenträger.

Bsp. Endabschaltung gegen das Überfahren des Führungsschienenendes

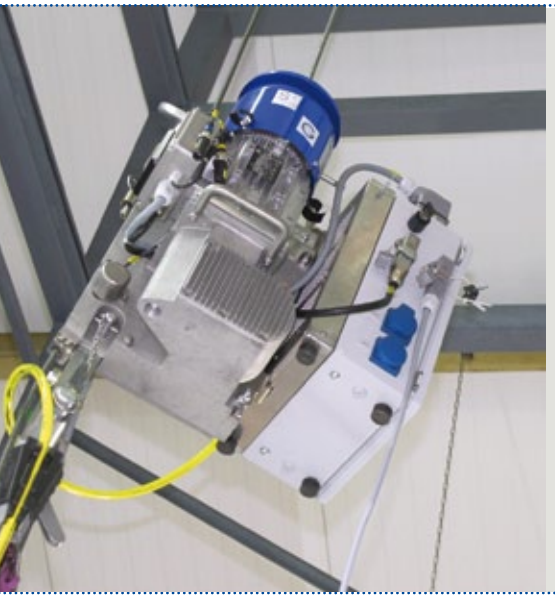

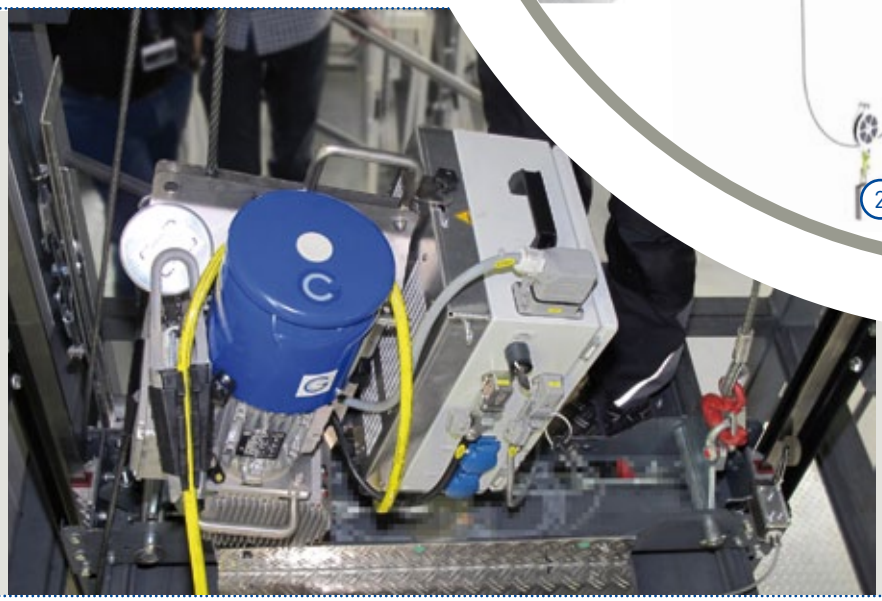

6 Optional: Funkfernbedienung (Sender und Empfänger), Hängetaster steckbar

6 G-control

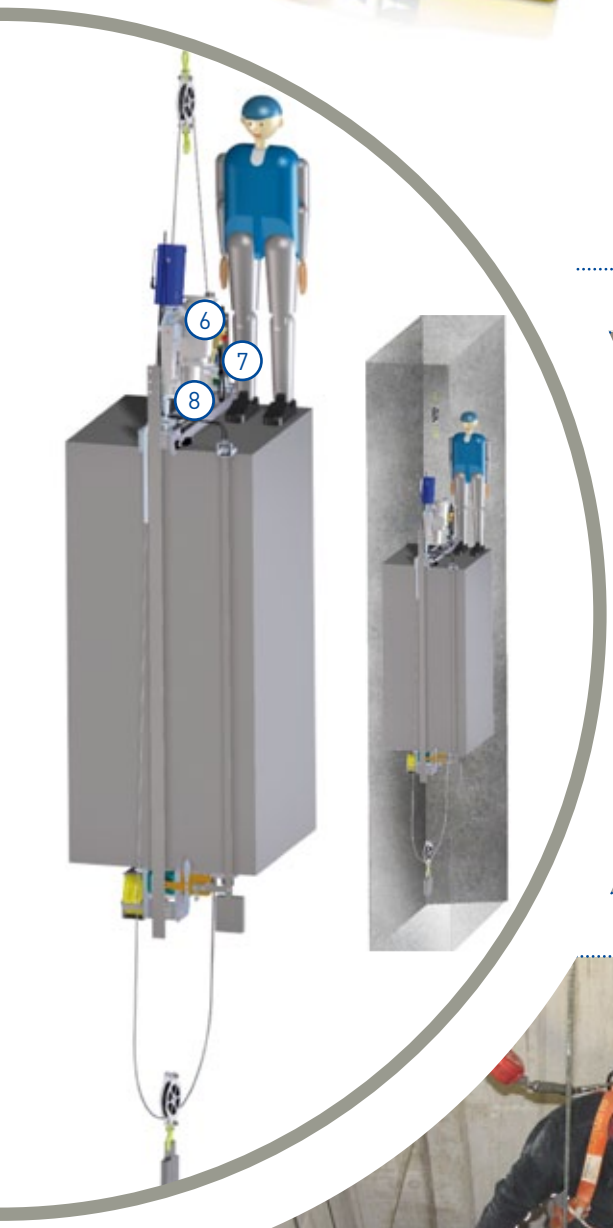

7 Induktionsabschaltung

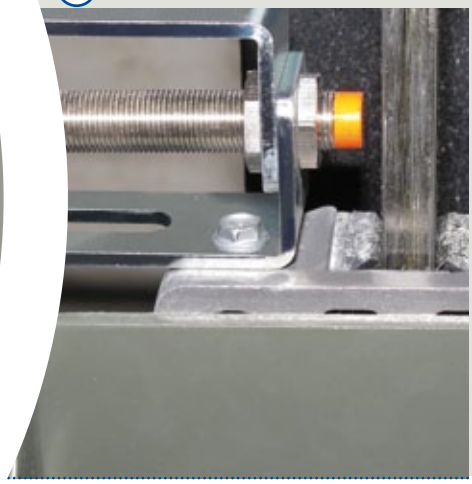

8 G-trac® 1000

Projektbezogene Vielfalt – kein Widerspruch zur standardisierten Auswahl*:

G-trac® 1000

G-control

Hängetaster, steckbar

Funkfernbedienung mit Sender und Empfänger

Untere Seilumlenkung mit Spanngewicht

E-Kabel goracon PUR-Qualität

Kabeltrommel

Kabelhaltestrumpf

Kabelklemme

Obere Umlenkrolle, zum Personentransport zugelassen

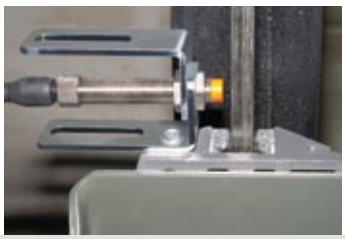

Induktionsschalter gegen das Überfahren des Führungsschienenendes

Rollenendschalter gegen das Überfahren des Führungsschienenendes

Adaption Winde/Kabinenträger (Beispiel 2)

Adaption Winde/Kabinenträger (Beispiel 1)

Optional: FI Fehlerstromschutzschalter Typ B

G-case für den G-trac®

G-case für die Steuerungselemente

G-case für die FU-Steuerung und Zubehör

* Alle Darstellungen in ihren Ausführungen, technischer Änderungen und Anpassungen vorbehaltlich.

Sonderanwendung für den Aufzugsbau

Was Sie hier im Prospekt nicht sehen, entwickeln wir für Sie!

Anwendungsgerecht, projektbezogen und mit innovativen Ideen. Hier spiegelt sich unsere Erfahrung und Know How wieder!

Vereinbaren Sie mit unseren Spezialisten ein Projekt-Gespräch!

Ein MUSS auf jeder Baustelle Seildurchlaufwinde G-smartrac® mit E-Motor für Materialtransport.

Mobiler Motorseilzug mit beliebiger Hubhöhe für flexible und wirtschaftliche Montageeinsätze. Einfache Handhabung für sicheres Arbeiten in großen Höhen.

Mit dem Pendelhub (wechselseitiger Lastenhub möglich) erreichen Sie mit jedem Hub eine **Kostenreduzierung um 50%! Der Pendelhub schließt Leerfahrten aus** und ist so immer zügig betriebsbereit.

G-smartrac® für Materialtransport im Aufzugsschacht
Nutzlasten 120, 150, 300 kg

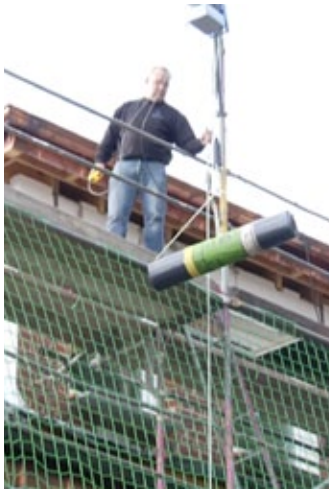

G-smartrac®, die Treibscheibenwinde für Materialtransport im Aufzugsschacht

120 kg

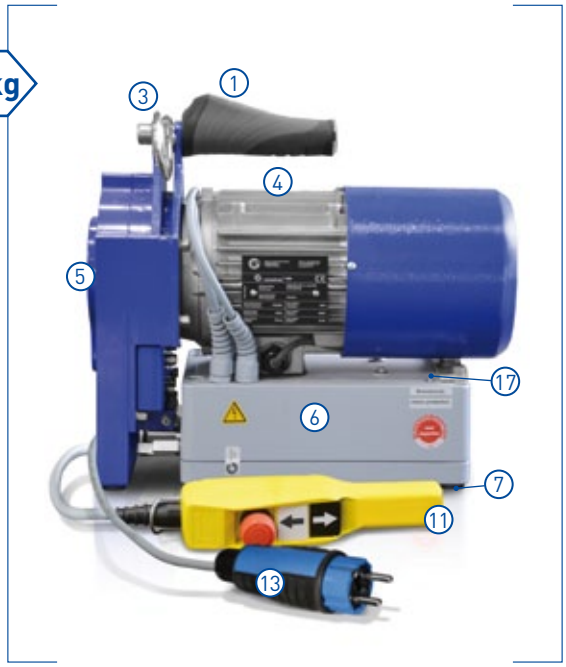

150 kg

vario

Technische Daten**	G-smartrac® 120	G-smartrac® 150 vario	G-smartrac® 300 vario
Tragfähigkeit	120 kg*	150 kg*	300 kg*
Seilgeschwindigkeit	30 m/min	13/30 m/min (mit Sanftanlauf)	6/17 m/min (mit Sanftanlauf)
Nennspannung	230 V AC / 50 Hz	230 V AC / 50 Hz	230 V AC / 50 Hz
Leistung	0,75 kW	0,75 kW	1,1 kW
Nennstrom	ca. 6 A	ca. 8,3 A	ca. 8 A
Eigengewicht	24 kg	22 kg	32 kg
goracon-Seil	Polyester mit Kernmantel	Polyester mit Kernmantel	Polyester mit Kernmantel
Seilnenndurchmesser	9,0 mm	9,0 mm	11,0 mm
Erforderliche elektrische Leistung bei Generatorbetrieb	> 2,0 KW	> 2,0 KW	> 3,0 KW
EMV	–	Zulassung Grenzwert für den Einsatz in der Zweiten Umgebung, Kategorie C3***	Zulassung Grenzwert für den Einsatz in der Zweiten Umgebung, Kategorie C3***
Option Funkfernbedienung	Reichweite 200m im freien Feld / Funkfrequenz 433 MHZ	Reichweite 200m im freien Feltd / Funkfrequenz 433 MHZ	Reichweite 200m im freien Feld / Funkfrequenz 433 MHZ

* Erhöhung der Tragkraft mittels Flaschenzug-Prinzip durch Einscherung (2 x 120 kg bzw. 2 x 150 kg, 2 x 300 kg).

** Technische Änderungen im Produktprogramm ohne Vorankündigung vorbehalten. Keine Haftung für Irrtümer oder Druckfehler hinsichtlich Produktabbildungen und Produktbeschreibungen. Es gelten unsere allgemeinen Geschäftsbedingungen.

*** Zulassung Grenzwert für den Einsatz in der ersten Umgebung, Kategorie C1 auf Anfrage

300 kg

vario

	Merkmale		
1	Tragegriff 120 / 150 vario	11	Steuerung (Hängetaster)
2	Tragegriff / Schutzbügel 300 vario	12	Kabelkupplung (Hängetaster)
3	Gerätehaken	13	Schukostecker
4	Elektromotor mit Bremse	14	Empfänger für Funkfernsteuerung
5	Seiltrieb	15	Sender für Funkfernsteuerung
6	Steuereinheit	16	Einhausung der Steuereinheit
7	Gerätefüße	17	Motorschutzanzeige
8	Kernmantelseil	18	Betriebsstundenzähler Beim G-smartrac 150 vario und 300 vario jetzt auch von außen lesbar.
9	Seil -und Hakenschutz (an beiden Seilenden)		
10	Lasthaken		

goracon systemtechnik gmbh
Färbereistraße 4
D-48565 Steinfurt
Telefon +49 2552 9975-0
Fax +49 2552 9975-10
www.goracon.de
info@goracon.de

Technische Änderungen vorbehalten
Stand: Juni 2018